Mesa de centro Origami

Criação 2007

Design_Rejane Carvalho Leite

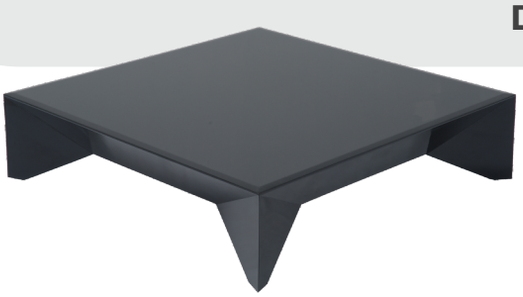

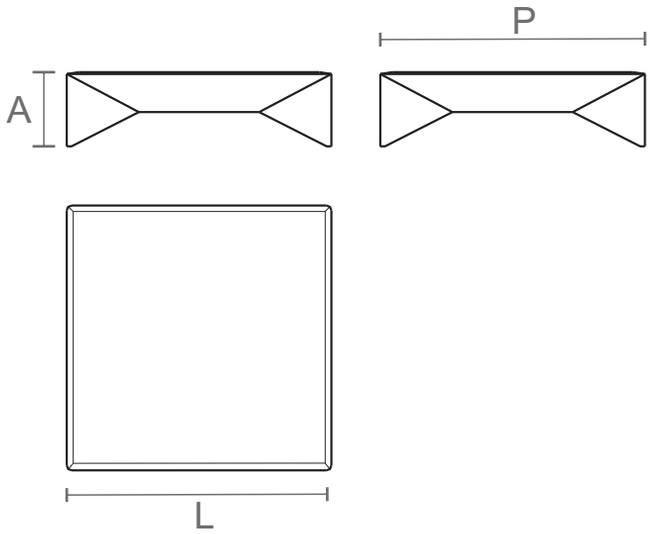

Referência	Dimensões produto***	Dimensões embalagem	Peso Liq.** (produto individual)	Peso Bruto** (produto na embalagem)	Cubagem** (produto na embalagem)
139.112.30	L: 1000 P: 1000 A: 300	L: 1030 P: 1030 A: 350	32kg	36kg	0,37m³
	L: 1100 P: 1100 A: 300	L: 1130 P: 1130 A: 350			0,44m³
	L: 1200 P: 1200 A: 300	L: 1230 P: 1230 A: 350		80kg	0,52m³
	L: 1300 P: 1300 A: 300	L: 1330 P: 1330 A: 350			0,61m³
	L: 1400 P: 1400 A: 300	L: 1430 P: 1430 A: 350			0,71m³

**Pesos e cubagem são valores aproximados.
***Medidas em milímetros.

Informações técnicas

Opcional: tampo em laca com bisotê ou vidro sobreposto com bisotê.

Material

MDF

Acabamentos disponíveis
(conforme mostruário)

Lacas

Lâminas de madeira

Material embalagem

Plástico bolha com isomanta

Papel seda

Cantoneira de papelão para proteção

Armação de madeira

Caixa de papelão ondulado duplo

Informações práticas

Produto desenvolvido para **ambientes internos.**

Evitar exposição direta ao sol.

Evitar umidade.

Evitar largar objetos que ofereçam risco a delicada superfície do móvel, especialmente se o tampo for laqueado.

Outras especificações

Manutenção

A limpeza deve ser feita com pano levemente umedecido.

Não utilizar ceras sem orientação da fábrica.

Para tirar pó, utilizar apenas flanela.

Movimentação e transporte

Evitar arrastar o móvel, levantar com cuidado.

Evitar sobrecarregar o móvel.

"Trabalhamos com matérias-primas de origem natural. Sendo fiéis a conceitos de sustentabilidade, utilização de materiais alternativos e conservação das reservas naturais. Os veios, tons e texturas são particulares de cada elemento extraído da natureza. A variação apresentada entre eles é o que caracteriza sua autenticidade natural. Tornando este único, como uma impressão digital"

schuster