Mesa Lateral 3 Graças

Criação 2010

Design_rejane Carvalho Leite

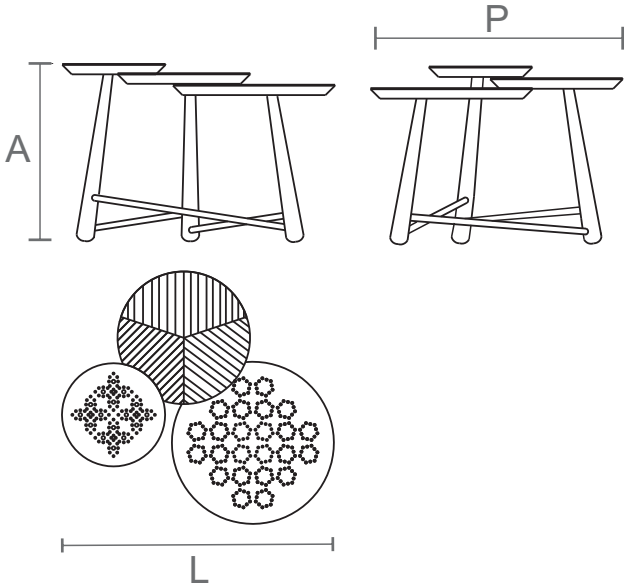

Três discos distintos de madeira pontilhados de poesia equilibram-se em simbiose. Uma solução ousada para uma peça tradicionalmente executada em único tampo.

Referência	Dimensões produto***	Dimensões embalagem	Peso Líq.** (produto individual)	Peso Bruto** (produto na embalagem)	Cubagem** (produto na embalagem)
139.114.92	L: 930 P: 740 A: 600 (somente nessa medida)	L: 960 P: 770 A: 650	12,2kg	17,1kg	0,48m³

**Pesos e cubagem são valores aproximados.
***Medidas em milímetros.

Informações técnicas

Material

- Madeira maciça (pés)
- MDF (tampo)

Acabamentos disponíveis
(conforme mostruário)

- Lâminas de madeira (menos carvalho)
- Lacas

Material embalagem

- Plástico bolha com isomanta
- Papel seda
- Cantoneira de papelão para proteção
- Armação de madeira
- Caixa de papelão ondulado duplo

Informações práticas

Produto desenvolvido para **ambientes internos.**

Evitar exposição direta ao sol.

Evitar umidade.

Evitar largar objetos que ofereçam risco a delicada superfície do móvel, especialmente se o tampo for laqueado.

Outras especificações

Manutenção

A limpeza deve ser feita com pano levemente umedecido.

Não utilizar ceras sem orientação da fábrica.

Para tirar pó, utilizar apenas flanela.

Movimentação e transporte

Evitar arrastar o móvel, levantar com cuidado.

Evitar sobrecarregar o móvel.

"Trabalhamos com matérias-primas de origem natural. Sendo fiéis a conceitos de sustentabilidade, utilização de materiais alternativos e conservação das reservas naturais. Os veios, tons e texturas são particulares de cada elemento extraído da natureza. A variação apresentada entre eles é o que caracteriza sua autenticidade natural. Tornando este único, como uma impressão digital"

schuster