Mesa Lateral Gesto

Criação 2014

Design_Lattoog

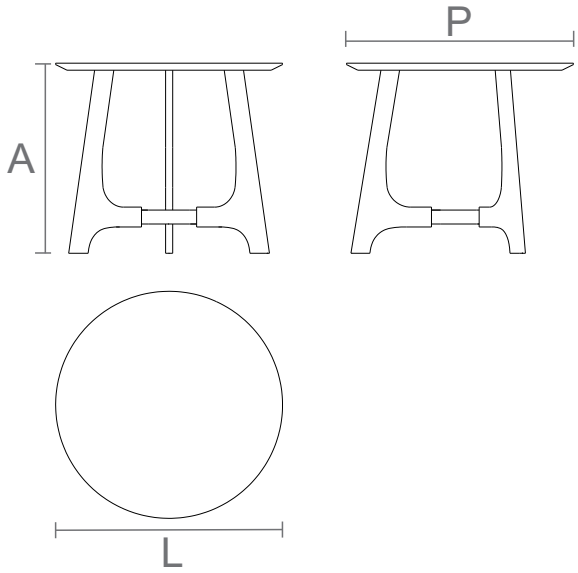

De um simples gesto veio o traço que originou essa mesa. Daí seu nome em homenagem ao desenho à mão livre, início de todas as criações da Lattoog.

Referência	Dimensões produto***	Dimensões embalagem*	Peso Liq.** (produto individual)	Peso Bruto** (produto na embalagem)	Cubagem** (produto na embalagem)
165.114.40	L: 450 P: 450 A: 500	L: 480 P: 480 A: 550	3,3kg	5kg	0,12m³
	L: 550 P: 550 A: 600	L: 580 P: 580 A: 650	6kg	00kg	0,21m³
	L: 700 P: 700 A: 680	L: 730 P: 730 A: 710	00kg	00kg	0,37m³
	L: 800 P: 800 A: 680	L: 830 P: 830 A: 710	00kg	00kg	0,48m³

*Pesos e cubagem são valores aproximados.
**Medidas em milímetros.

Informações técnicas

Material

MDF;
Madeira maciça;
Cordão de metal.

Acabamentos disponíveis
(conforme mostruário)

Produto disponível em todas as opções de acabamento, e em duas versões para os pés: com cordão de latão polido ou sem o mesmo.

Material embalagem

Papel seda
Plástico bolha ou isomana
Perfil expandido em L ou em U
Caixa de papelão ondulado duplo

Informações práticas

Produto desenvolvido para **ambientes internos.**

Evitar exposição direta ao sol.

Evitar umidade.

Evitar largar objetos que ofereçam risco a delicada superfície do móvel, especialmente se for laqueado.

Outras especificações

Manutenção

A limpeza deve ser feita com pano levemente e umedecido.

Não utilizar ceras sem orientação da fábrica.

Para tirar pó, utilize apenas flanela.

Movimentação e transporte

Evitar arrastar o móvel, levantar com cuidado.

Evitar sobrecarregar o móvel.

"Trabalhamos com matérias-primas de origem natural. Sendo fiéis a conceitos de sustentabilidade, utilização de materiais alternativos e conservação das reservas naturais. Os veios, tons e texturas são particulares de cada elemento extraído da natureza. A variação apresentada entre eles é o que caracteriza sua autenticidade natural. Tornando este único, como uma impressão digital"

schuster