Mesa Jantar Loop

Criação 2012

Design_Lattoog

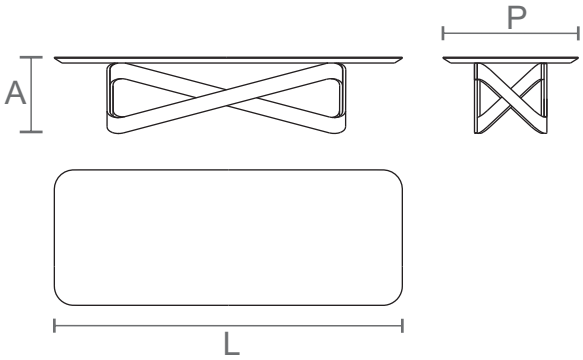

Essa mesa foi desenvolvida para atender grandes dimensões. Pautada sobre uma forma escultórica, leve e fluída. A composição da base é definida por dois anéis de madeira idênticos que se curvam e se entrelaçam para sustentar delicadamente o tampo.

Referência	Dimensões produto***	Dimensões embalagem	Peso Liq.** (produto individual)	Peso Bruto** (produto na embalagem)	Cubagem** (produto na embalagem)
165.105.11	L: 2000 P: 1100 A: 750	Tampo L: 2080 P: 1080 A: 150 Pés L: 1300 P: 600 A: 760			0,93m³
	L: 2200 P: 1100 A: 750	Tampo L: 2280 P: 1180 A: 150 Pés L: 1300 P: 600 A: 760	139,9Kg	154,3Kg	0,99m³
	L: 2400 P: 1200 A: 750	Tampo L: 2480 P: 1280 A: 150 Pés L: 1740 P: 600 A: 760			1,27m³
	L: 2500 P: 1200 A: 750	Tampo L: 2580 P: 1280 A: 150 Pés L: 1740 P: 600 A: 760			1,29m³
	L: 2600 P: 1200 A: 750	Tampo L: 2680 P: 1280 A: 150 Pés L: 1740 P: 600 A: 760			1,30m³
	L: 2750 P: 1200 A: 750	Tampo L: 2730 P: 1280 A: 150 Pés L: 1740 P: 600 A: 760			1,31m³
	L: 3000 P: 1200 A: 750	Tampo L: 3080 P: 1280 A: 150 Pés L: 1740 P: 600 A: 760			1,38m³
	L: 3000 P: 1400 A: 750	Tampo L: 3080 P: 1480 A: 150 Pés L: 1740 P: 600 A: 760			1,47m³
	L: 3200 P: 1400 A: 750	Tampo L: 3280 P: 1480 A: 150 Pés L: 2300 P: 640 A: 760			1,83m³
	L: 3400 P: 1400 A: 750	Tampo L: 3480 P: 1280 A: 150 Pés L: 3030 P: 640 A: 760			2,14m³
	L: 3600 P: 1400 A: 750	Tampo L: 3680 P: 1280 A: 150 Pés L: 3030 P: 640 A: 760			2,18m³

*Produto dividido em dois volumes, tampo e pés. **Pesos e cubagem são valores aproximados. ***Medidas em milímentros.

Informações técnicas

Material

Tampo

MDF (tampo)

Aço carbono (longarina)

Base

Madeira maciça

Compensado multilaminado

Acabamentos disponíveis
(conforme mostruário)

Lacas

Madeiras

Informações práticas

Produto desenvolvido para **ambientes internos.**

Evitar exposição direta ao sol.

Evitar umidade.

Evitar largar objetos que ofereçam risco a delicada superfície do móvel, especialmente se o tampo for laqueado.

Material embalagem

Plástico bolha com isomanta

Papel seda

Perfil cantoneira expandido

Cantoneira de papelão para proteção

Caixa de papelão ondulado duplo

Outras especificações

Manutenção

A limpeza deve ser feita com pano levemente umedecido.

Não utilizar ceras sem orientação da fábrica.

Para tirar pó, utilizar apenas flanela.

Movimentação e transporte

Evitar arrastar o móvel, levantar com cuidado.

Evitar sobrecarregar o móvel.

"Trabalhamos com matérias-primas de origem natural. Sendo fiéis a conceitos de sustentabilidade, utilização de materiais alternativos e conservação das reservas naturais. Os veios, tons e texturas são particulares de cada elemento extraído da natureza. A variação apresentada entre eles é o que caracteriza sua autenticidade natural. Tornando este único, como uma impressão digital"

schuster